Separator substancji ropopochodnych Oleopator-C-FST

Żelbetowy separator substancji ropopochodnych z wkładem koalescencyjnym zintegrowany z osadnikiem.
Do zabudowy w gruncie.
Klasa obciążenia D 400 (do 40 ton).

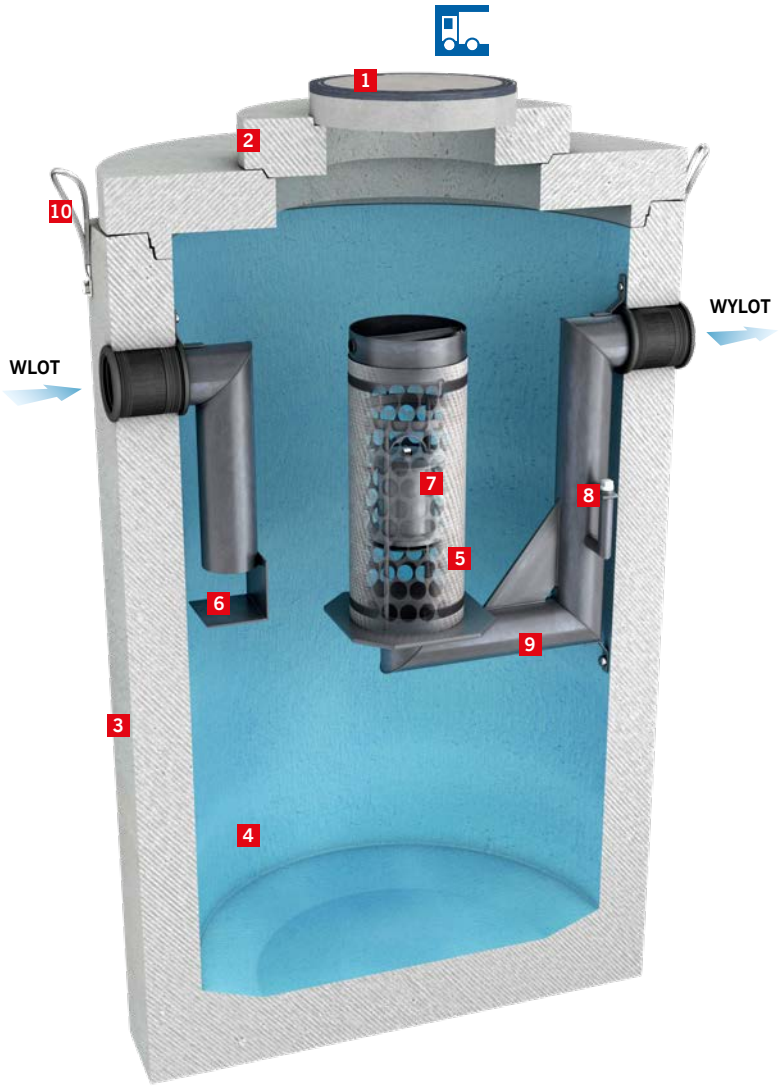

Elementy separatora

1. Właz ∅ 600/800 (BEGU/żeliwo) klasy D 400
2. Płyta redukcyjna, żelbetowa (C35/45)
3. Zbiornik monolityczny, żelbetowy (C35/45), może być pokryty wewnętrzną powłoką ochronną)
4. Zintegrowana komora osadnika
5. Filtr koalescencyjny (tkanina stalowo-propylenowa /pianka poliuretanowa)
6. Deflektor (PEHD)
7. Samoczynne „pływakowe" zamknięcie na odpływie (stal nierdzewna)
8. Końcówka do podłączenia urządzenia do poboru próbek
9. Zasyfonowany kanał odpływowy (PEHD)
10. Pętle transportowe (stal nierdzewna)

Zastosowanie

Do oczyszczania ścieków deszczowych z substancji olejowych pochodzących z baz przeładunku paliw, stacji paliw, baz transportowych, placów manewrowych, parkingów, zlewni miejskich ze szczególnie chronionymi odbiornikami, lotnisk.
Do oczyszczania ścieków technologicznych z substancji olejowych pochodzących z warsztatów mechanicznych,myjni samochodowych i produkcyjnych obiegów technologicznych.

Wyposażenie dodatkowe:

- Nadstawki betonowe do nadbudowy - str. 57
- Urządzenie do poboru próbek - str. 57
- Urządzenie alarmowe - str. 57

Separator zapewnia stopień oczyszczania zgodny z Rozporządzeniem Ministra Środowiska z 24 lipca 2006 r. oraz normą PN-EN 858.
Zawartość substancji olejowych na wylocie wynosi ≤ 5 mg/l. Zostało to potwierdzone przez Instytut Badawczy Materiałów Budowlanych, Techniki Sanitarnej i Separacji w Wurzburgu (LGA).

Separator substancji ropopochodnych Oleopator-C-FST

Żelbetowy separator substancji ropopochodnych z wkładem koalescencyjnym zintegrowany z osadnikiem.
Do zabudowy w gruncie.
Klasa obciążenia D 400 (do 40 ton).

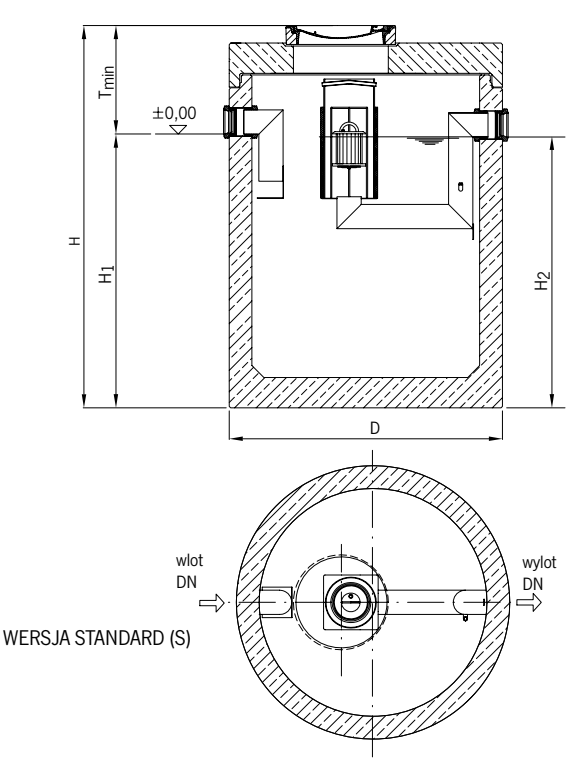

WERSJA STANDARD (S)

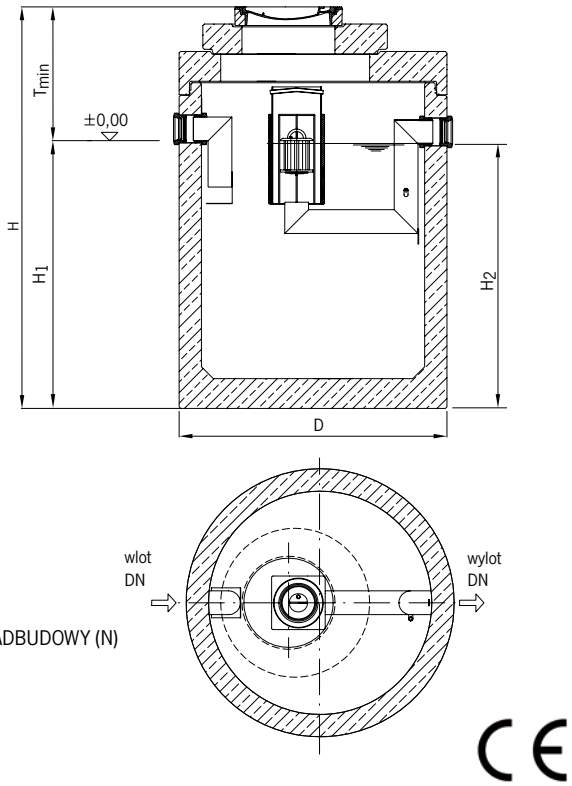

WERSJA DO NADBUDOWY (N)

Typ	Przepływ nominalny Qn	Pojemność osadnika	Poj. magaz. oleju	Średnica wlotu i wylotu DN	Średnica włazu	Średnica zbiornika D	T_{min}		H		H_1	H_2	Najcięższy element	Ciężar całkowity		Numer katalogowy	
							S	N	S	N				S	N	S	N
	l/s	l	l	mm	mm	mm	mm	mm	mm	mm	mm	mm	kg	kg	kg		
3/300	3	300	163	100	600	1200	670	-	1785	-	1120	1100	1440	1970	-	723.114ASB	-
3/600	3	600	163	100	600	1200	710	-	2065	-	1360	1340	1670	2200	-	723.132ASB	-
3/900	3	900	464	100	600	1500	700	970	2175	2445	1475	1455	2880	4120	4520	723.136ASB	723.136ANB
4/400	4	400	160	150	600	1200	685	-	1785	-	1100	1080	1440	1970	-	723.150ASB	-
6/600	6	600	160	150	600	1200	730	-	2075	-	1345	1325	1670	2200	-	723.195ASB	-
6/2500	6	2500	576	150	600	1740	710	880	2715	2885	2005	1985	3620	4720	5120	723.231ASB	723.231ANB
6/5000	6	5000	1335	150	600	2440	725	900	2655	2830	1930	1910	5670	7770	8170	723.240ASB	723.240ANB
8/800	8	800	273	160	600	1500	815	1090	2165	2440	1350	1330	2880	4120	4520	723.244ASB	723.244ANB
10/1000	10	1000	273	160	600	1500	665	935	2175	2445	1510	1490	2880	3980	4380	723.271ASB	723.271ANB
10/2000	10	2000	576	160	600	1740	670	840	2340	2510	1670	1650	3160	4260	4660	723.285ASB	723.285ANB
8-10/2500	8-10	2500	576	160	600	1740	715	895	2705	2885	1990	1970	3620	4720	5120	723.294ASB	723.294ANB
8-10/5000	8-10	5000	1272	160	600	2440	730	896	2655	2820	1925	1905	5640	7740	8140	723.313ASB	723.313ANB
15/1500	15	1500	464	200	600	1740	720	880	2340	2500	1620	1600	3160	4260	4660	723.322ASB	723.322ANB
15/3000	15	3000	464	200	600	1740	785	955	3045	3215	2260	2240	4000	5100	5500	723.331ASB	723.331ANB
20/2000	20	2000	594	200	600	1740	735	905	2715	2885	1980	1960	3620	4720	5120	723.349ASB	723.349ANB
20/4000	20	4000	1163	200	600	2440	685	855	2385	2555	1700	1680	5300	7400	7800	723.358ASB	723.358ANB
20/5000	20	5000	1163	200	600	2440	730	900	2785	2955	2055	2035	5950	8050	8450	723.367ASB	723.367ANB
30/3000	30	3000	1513	250	800	2440	846	1015	2510	2680	1665	1645	5500	7600	8000	723.385ASB	723.385ANB
30/5000	30	5000	1513	250	800	2440	815	985	3035	3205	2220	2200	6400	8500	8900	723.394ASB	723.394ANB
30/6000	30	6000	1513	250	800	2440	735	905	3165	3335	2430	2410	6700	8800	9200	723.403ASB	723.403ANB
40/4000	40	4000	1350	300	800	2440	860	1030	2935	3105	2075	2055	6250	8350	8750	723.413ASB	723.413ANB
40/5000	40	5000	1350	300	800	2440	870	1040	3165	3335	2295	2275	6700	8800	9200	723.422ASB	723.422ANB
50/5000	50	5000	1350	300	800	2440	870	1040	3165	3335	2295	2275	6700	8800	9200	723.431ASB	723.431ANB

Producent zastrzega sobie możliwość wprowadzenia zmian.